GIOCASA

TRADIZIONE CONTEMPORANEA

COLLECTIONS BOOK

LINEA CementoPrimo

Flacone Trattamento omaggio in tutti i prodotti della Linea "CementoPrimo"

LINEA CementoPrimo

Nuova Linea di lavabi e lavelli in pasta di calcestruzzo. Il cemento in “MY CONCRETE” mantiene le caratteristiche, proprie della sua natura, come leggere variazioni di colore chiaro-scuro o micro fori di superficie, evidenza della performance del materiale.
Per chi cerca innovazione stilistica e di tendenza, conservando un aspetto artigianale.

QM 902 in Grigio Tendenza

MY CONCRETE

QM 302

cm 90x50x24h - Kg 80
Completo di foro per Rubinetto Ø30mm

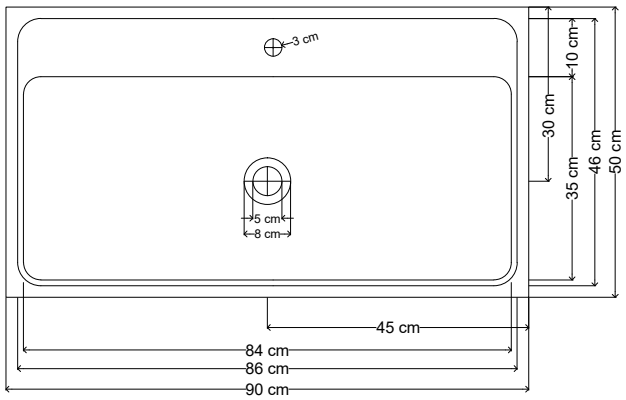

QM 304

cm 65x40x20h - Kg 46
Foro per Rubinetto non possibile

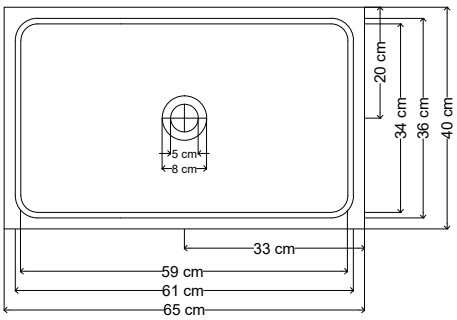

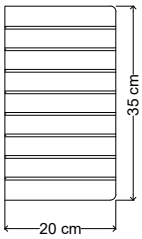

QM 305

cm 65x50x20h - Kg 58
Completo di foro per Rubinetto Ø30mm

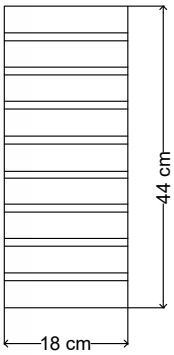

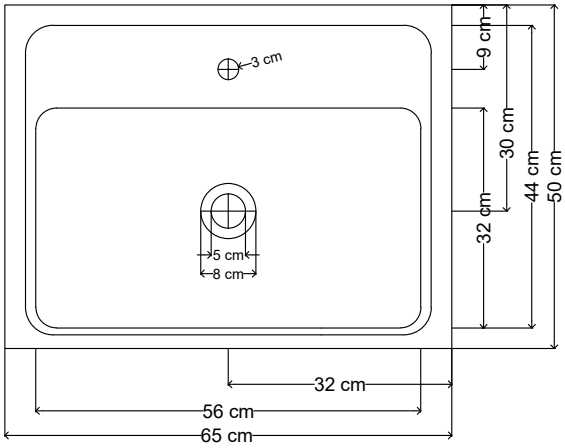

QM 902

cm Ø50x20h - Kg 15

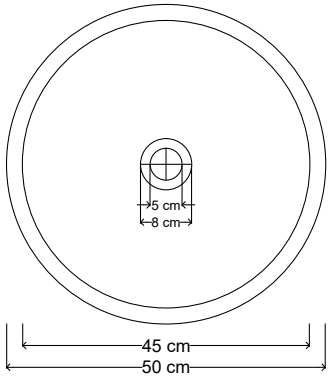

QM 903

cm 60x40x20h - Kg 22

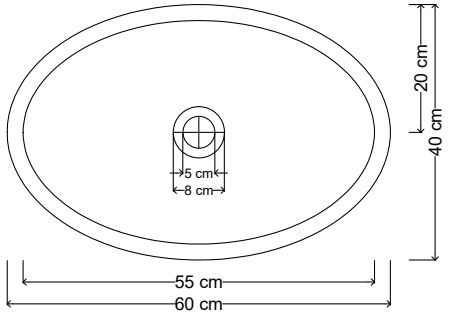

QM 905

cm 40x40x21h - Kg 30

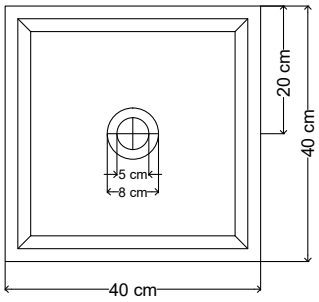

Dettagli della Personalità e della Naturale Bellezza di "CementoPrimo"

Alcuni Particolati dell'interno

Particolare dell'esterno

QS 760, QS 761 e QS 762
in Grigio Tendenza

URBAN CONCRETE

Arredi per esterni dal design moderno interamente realizzati in cemento fibrato

QS 760 “Boulevard”

cm 140x50x50h - Kg 83

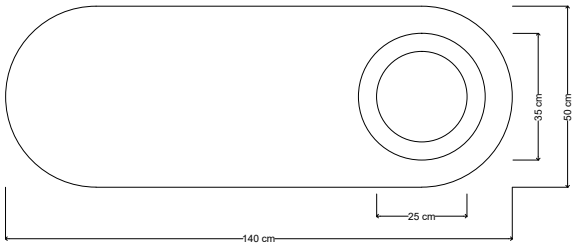

QS 761 “Coffee”

cm 60x40x45h - Kg 34
(immagine con composizione formata da 4 pezzi)

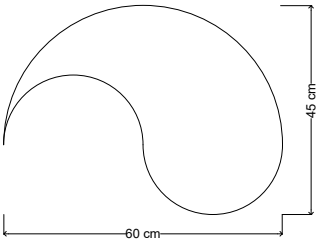

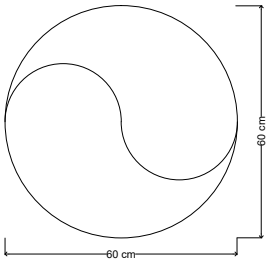

QS 762 “Sass”

cm 120x70x55h - Kg 96

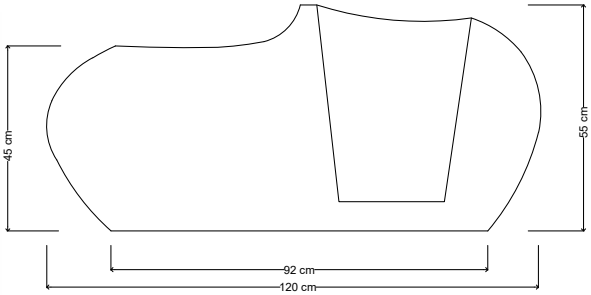

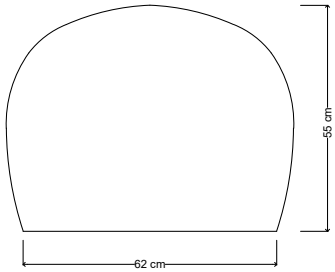

Tutti i colori dei prodotti riportati nel presente catalogo sono indicativi. Giocasa si riserva il diritto di apportare le modifiche ritenute opportune senza obbligo di preavviso e sostituzione.
Leggere e differenti tonalità tra i componenti dei manufatti dello stesso articolo, non possono essere motivo di reclamo. Queste minime variazioni potrebbero essere dovute alla colorazione e composizione naturale dei materiali usati. La non perfetta planarità è sinonimo di prodotto rifinito a mano, le piccole differenze di misure e/o peso della merce non danno diritto nè al reclamo, nè al risarcimento.
Al momento dello scarico dovrà essere effettuato il controllo della merce. Si accetteranno reclami solo per difetti di fabbricazione, presentati entro 8gg dal ricevimento della merce. Il reclamo accettato da diritto alla sola sostituzione o rimborso della merce, senza nessuna aggiunta di eventuali danni od oneri sostenuti, di qualsiasi natura.

Aggionamento Catalogo Agosto 2018, realizzato in collaborazione con LUISA CAPPELLI Graphic Design

Copertina non riciclabile, il rimanente *Carta*

GIOCASA

TRADIZIONE CONTEMPORANEA

Viale Europa 13
Zona Industriale del Camol - 33070 BRUGNERA (PN)
*Tel./Fax **+39 0434-606604***
*e-mail: **info@giocasa.com** - web: **www.giocasa.com***

Follow us